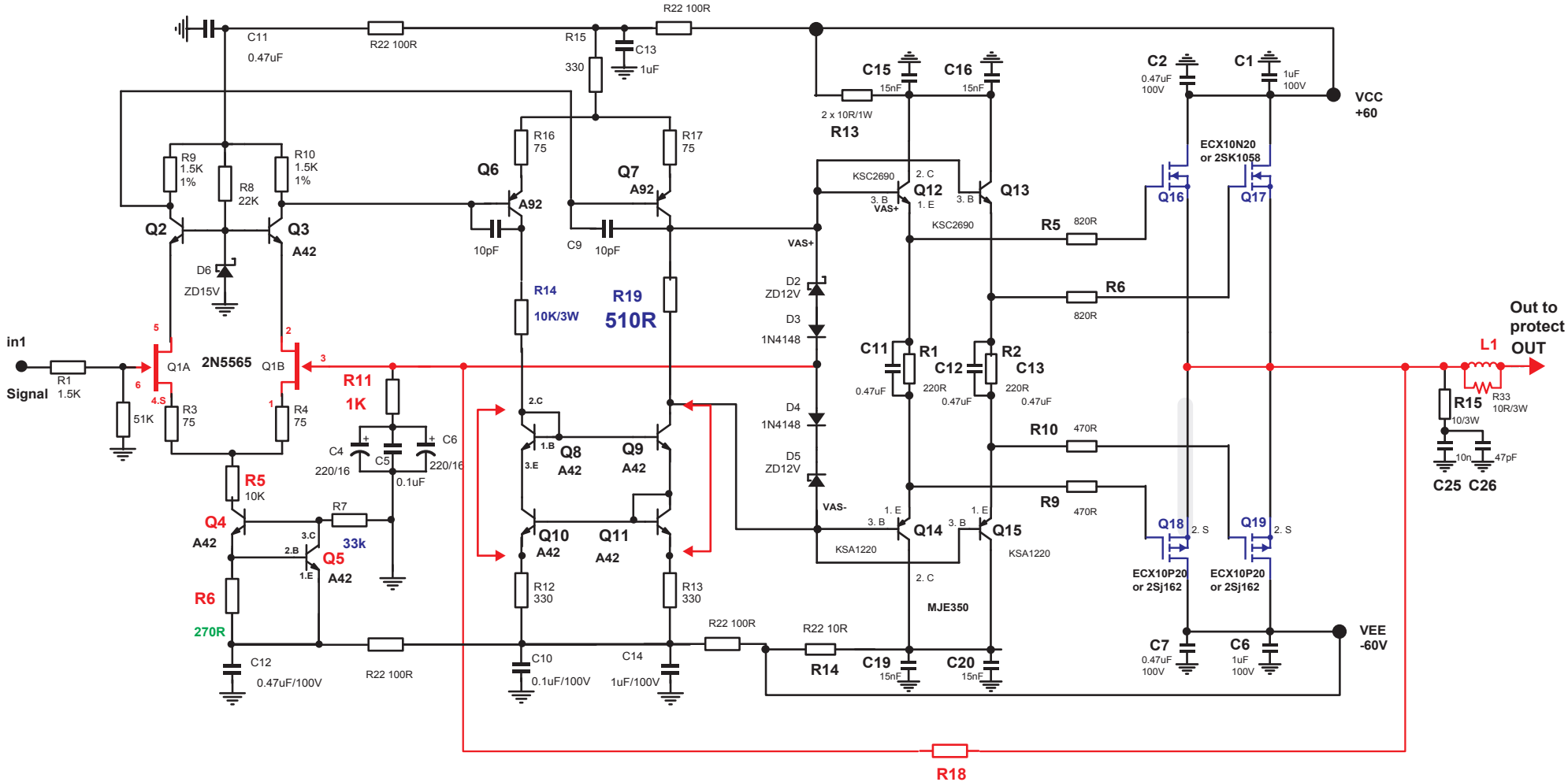
in1
Signal
R1 1.5K
51K
R3 75
R4 75
Q1A
2N5565
Q1B
R5 10K
Q4 A42
Q5 A42
R6 270R
R7 33k
R11 1K
C4 220/16
C5 0.1uF
C6 220/16
C11 0.47uF
R22 100R
R15 330
C13 1uF
R9 1.5K 1%
R8 22K
R10 1.5K 1%
Q2
Q3 A42
D6 ZD15V
Q6 A92
Q7 A92
R16 75
R17 75
10pF
C9 10pF
R14 10K/3W
R19 510R
Q8 A42
Q9 A42
Q10 A42
Q11 A42
R12 330
R13 330
C12 0.47uF/100V
C10 0.1uF/100V
C14 1uF/100V
R22 10R
R14
C15 15nF
C16 15nF
2 x 10R/1W
R13
KSC2690
Q12
Q13
VAS+
D2 ZD12V
D3 1N4148
D4 1N4148
D5 ZD12V
VAS-
C11 0.47uF
R1 220R
C12 0.47uF
R2 220R
C13 0.47uF
R5 820R
R6 820R
R10 470R
R9 470R
Q14 KSA1220
Q15 KSA1220
MJE350
C19 15nF
C20 15nF
C2 0.47uF 100V
C1 1uF 100V
VCC +60
ECX10N20 or 2SK1058
Q16
Q17
Q18
Q19
ECX10P20 or 2Sj162
C7 0.47uF 100V
C6 1uF 100V
VEE -60V
Out to protect OUT
L1
R33 10R/3W
R15 10/3W
10n
47pF
C25 C26
R18 22K

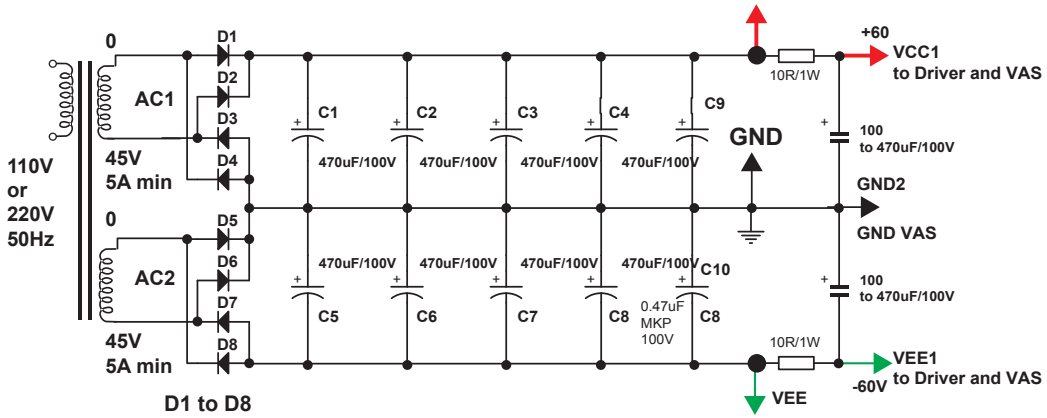
110V or 220V 50Hz
AC1
AC2
45V 5A min
D1 to D8
C1 470uF/100V
C2 470uF/100V
C3 470uF/100V
C4 470uF/100V
C9
C5 470uF/100V
C6 470uF/100V
C7 470uF/100V
C8 470uF/100V
C10
C8 0.47uF MKP 100V
GND
GND2
GND VAS
VEE
10R/1W
+60
VCC1 to Driver and VAS
100 to 470uF/100V
VEE1 -60V to Driver and VAS

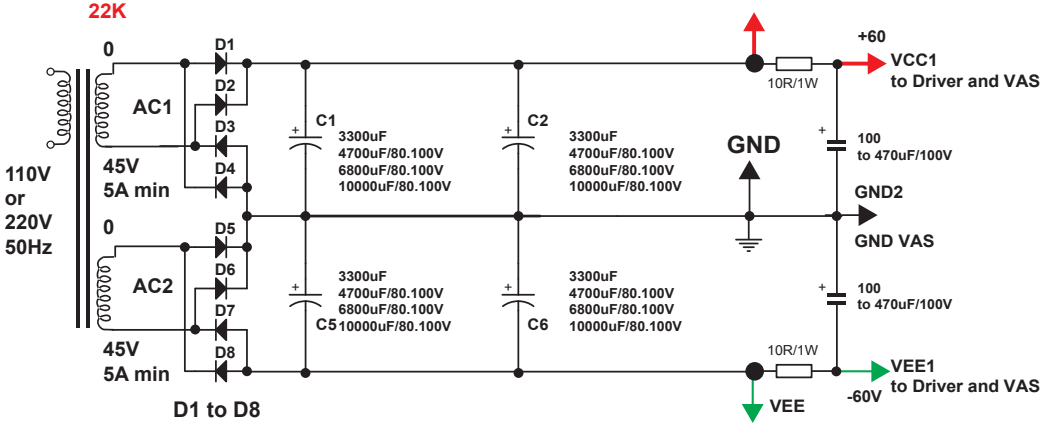
110V or 220V 50Hz
AC1
AC2
45V 5A min
D1 to D8
C1 3300uF 4700uF/80.100V 6800uF/80.100V 10000uF/80.100V
C2 3300uF 4700uF/80.100V 6800uF/80.100V 10000uF/80.100V
C5 3300uF 4700uF/80.100V 6800uF/80.100V 10000uF/80.100V
C6 3300uF 4700uF/80.100V 6800uF/80.100V 10000uF/80.100V
GND
GND2
GND VAS
VEE
10R/1W
+60
VCC1 to Driver and VAS
100 to 470uF/100V
VEE1 -60V to Driver and VAS